MINI TUBE BOX14

- Προβολέας εσωτερικού χώρου
- χυτός αλουμινίου
- με υάλινο προφυλακτήρα tempered διάφανό ή ματ πάχους 4mm
- περιστρεφόμενος με οριζόντια και κάθετη κίνηση
- με ενσωματωμένο ηλεκτρονικό μετασχηματιστή έναυσης metal halide ή led driver εντός κιβωτίου από αλουμινίο
- με ενσωματωμένο 1 COB LED ισχύος 11W-20W
- με ανακλαστήρα αλουμινίου με 15˚-25˚-40˚-60˚
- σε χρώμα warm white-neutral white-cool white
- κατάλληλος για τοποθέτηση σε τριφασική ράγα
- κατάλληλος για φωτισμό καταστημάτων, βιτρινών, εκθεσιακών χώρων

- Decorative projector for indoors use
- from die cast aluminum
- adjustable with horizontal and vertical movement
- with tempered glass transparent or mat 4mm thick
- with incorporated metal halide ballast or led driver in aluminum box
- with 1 COB LED power 11W-20W
- with aluminum reflector 15˚-25˚-40˚-60˚
- in warm white-neutral white-cool white
- for three phase track
- for use at shops, shop windows, showrooms

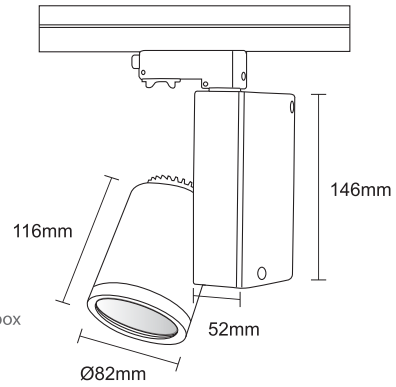

9967	HCI - TC 230V 20W G8,5	
9968	HCI - TC 230V 35W G8,5	
9969	HCI - TC 230V 70W G8,5	
9970	11W 350mA 2700-3000-4000 KELVIN	1190-1240-1310 UMEN*
9971	14W 500mA 2700-3000-4000 KELVIN	1270-1320-1390 LUMEN*
9972	17W 500mA 2700-3000-4000 KELVIN	1600-1700-1800 LUMEN*
9973	20W 700mA 2700-3000-4000 KELVIN	2000-2100-2200 LUMEN*

GLASS 4mm CE IP20

MINI TUBE BOX15

- Προβολέας εσωτερικού χώρου
- χυτός αλουμινίου
- με υάλινο προφυλακτήρα tempered διάφανό ή ματ πάχους 4mm
- περιστρεφόμενος με οριζόντια και κάθετη κίνηση
- με ενσωματωμένο ηλεκτρονικό μετασχηματιστή έναυσης metal halide ή led driver εντός κιβωτίου από αλουμινίο
- με ενσωματωμένο 1 COB LED ισχύος 11W-20W
- με ανακλαστήρα αλουμινίου με 15˚-25˚-40˚-60˚
- σε χρώμα warm white-neutral white-cool white
- κατάλληλος για τοποθέτηση σε τριφασική ράγα
- κατάλληλος για φωτισμό καταστημάτων, βιτρινών, εκθεσιακών χώρων

- Decorative projector for indoors use
- from die cast aluminum
- adjustable with horizontal and vertical movement
- with tempered glass transparent or mat 4mm thick
- with incorporated metal halide ballast or led driver in aluminum box
- with 1 COB LED power 11W-20W
- with aluminum reflector 15˚-25˚-40˚-60˚
- in warm white-neutral white-cool white
- for three phase track
- for use at shops, shop windows, showrooms

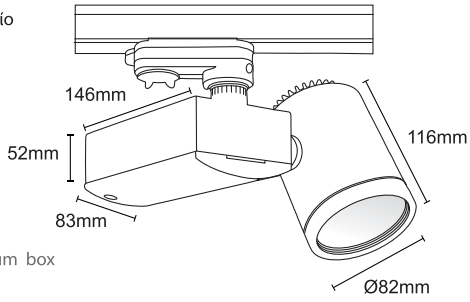

9974	HCI - TC 230V 20W G8,5	
9975	HCI - TC 230V 35W G8,5	
9976	HCI - TC 230V 70W G8,5	
9977	11W 350mA 2700-3000-4000 KELVIN	1190-1240-1310 UMEN*
9978	14W 500mA 2700-3000-4000 KELVIN	1270-1320-1390 LUMEN*
9979	17W 500mA 2700-3000-4000 KELVIN	1600-1700-1800 LUMEN*
9980	20W 700mA 2700-3000-4000 KELVIN	2000-2100-2200 LUMEN*

GLASS 4mm CE IP20

01 02 18 Βαμμένα με Πολυεστερική Ηλεκροστατική Βαφή
Painted with Polyester Electrostatic Powder

warm 2700 Kelvin warm white 3000 Kelvin natural white 4000 Kelvin

*Η τεχνολογία των **LED** είναι σε διαρκή εξέλιξη οπότε πριν παραγγείλετε, παρακαλούμε επιβεβαιώστε πιο **led** είναι διαθέσιμο
LED technology changes constantly forward, so before selecting / ordering the most suitable product for you, ask for a confirmation thatthis is the most updated product to our list.