HOTEL SERIES

Lip SQ 114 Dark Rotate

- Φωτιστικό χωνευτό οροφής
- εσωτερικού χώρου
- με στεφάνι αλουμινίου
- με ενσωματωμένο 1 σποτ αλουμινίου
- κινητό οριζοντίως ±355° ή καθέτως ±25°
- με υάλινο προφυλακτήρα tempered
- διάφανο ή ματ
- κατάλληλο για darklight φωτισμό
- με ενσωματωμένο 1 COB LED ισχύος
- ενσωματωμένο σε ψήκτρα υψηλής απόδοσης
- για την καλύτερη διαχείριση θερμότητας του led
- CRI>80
- κατόπιν παραγγελίας με CRI>90 & CRI 98+
- σε θερμοκρασία χρώματος 2700-3000-4000 Kelvin
- κατόπιν παραγγελίας και σε 3500-5000-6500 Kelvin
- με ανακλαστήρα αλουμινίου υψηλής απόδοσης
- με δέσμη στενή-μεσαία-ευρεία-πολύ ευρεία
- λειτουργεί με συνοδευτικό led driver, On/off
- ή κατόπιν παραγγελίας dimmable phase cut / Dali / 1-10volt

- Recessed fitting
- for indoors use
- die cast aluminum
- movable horizontally ±355° and vertically ±25°
- with tempered glass transparent or mat
- suitable for darklight effect
- with incorporated 1 COB LED
- adjusted on a high performance heatsink
- for best thermal management of led source
- CRI>80 as standard
- upon request available with CRI>90 & CRI 98+
- in 2700-3000-4000 Kelvin
- upon request in 3500-5000-6500 Kelvin
- with high performance aluminum reflector
- available with narrow-medium-wide-extra wide beam
- works with remote led driver
- on/off, dimmable phase cut/ Dali / 1-10 volt

*INDICATIVE COB LED TABLE *CRI>80*

33811	5.0W | 2700-3000-4000 KELVIN | 440-460-480 LUMEN	III E
33812	6.7W | 2700-3000-4000 KELVIN | 585-615-640 LUMEN	III E
33813	7.5W | 2700-3000-4000 KELVIN | 645-675-705 LUMEN	III E
33814	9.0W | 2700-3000-4000 KELVIN | 780-820-860 LUMEN	III E
33815	11.0W | 2700-3000-4000 KELVIN | 925-965-1000 LUMEN	III E
33816	12.75W | 2700-3000-4000 KELVIN | 1050-1100-1150 LUMEN	III E
33817	8.5W | 2700-3000-4000 KELVIN | 885-910-950 LUMEN	III E
33818	10.5W | 2700-3000-4000 KELVIN | 1050-1080-1125 LUMEN	III E
33819	12.0W | 2700-3000-4000 KELVIN | 1200-1250-1300 LUMEN	III E

114x114mm | 102x102mm | 90-135mm | CE | IP20

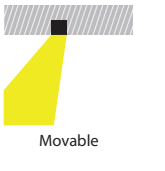

Accessories upon request

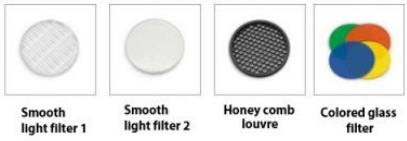

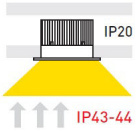

Τα παραπάνω φωτιστικά προσφέρονται και με προστασία IP44 κατόπιν παραγγελίας.
The above lightings are available with IP44 protection uppon request.

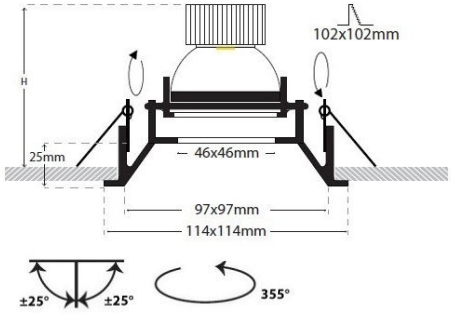

Περιστρεφόμενο
355° οριζοντίως και 25° καθέτως

Adjustable
355° horizontally and 25° vertically

Βαμμένα με Ηλεκτροστατική Βαφή
Painted with Electrostatic Powder

*Η τεχνολογία των LED είναι σε διαρκή εξέλιξη οπότε πριν παραγγείλετε, παρακαλούμε επιβεβαιώστε πιο led είναι διαθέσιμο
LED technology changes constantly forward, so before selecting / ordering the most suitable product for you, ask for a confirmation that this is the most updated product to our list.