Astra 118 Darklight 2

- Σποτ led χωνευτό οροφής
- εσωτερικού χώρου
- σταθερό
- κατασκευασμένο από χυτοπρεσαριστό αλουμίνιο
- ηλεκτροστατικά βαμμένο
- με ενσωματωμένο cob led
- τοποθετημένο βαθιά μέσα στο φωτιστικό για μείωση της θάμβωσης
- κατάλληλο για darklight φωτισμό
- ενσωματωμένο σε ψήκτρα υψηλής απόδοσης για την καλύτερη διαχείριση θερμότητας του led
- CRI>80 | 3 SDCM
- 2 SDCM κατόπιν παραγγελίας
- κατόπιν παραγγελίας με CRI>90 & CRI 98+
- σε θερμοκρασία χρώματος 2700-3000-4000 Kelvin
- κατόπιν παραγγελίας και σε 3500-5000-6500 Kelvin
- με ανακλαστήρα αλουμινίου υψηλής απόδοσης
- με δέσμη 15°- 25°- 40°- 60°
- λειτουργεί με συνοδευτικό led driver , On/off ή κατόπιν παραγγελίας dimmable phase cut/Dali/1-10volt

- Recessed led spotlight
- for indoors use
- from die cast aluminum
- fixed
- with incorporated 1 cob led source
- positioned deep inside the luminaire for reduce of glare
- suitable for darklight effect
- adjusted on a high performance heatsink for best thermal management of led source
- CRI>80 as standard
- upon request available with CRI>90 & CRI 98+
- 3 SDCM as standard
- Upon request available with 2 SDCM
- in 2700-3000-4000 Kelvin
- upon request in 3500-5000-6500 Kelvin
- with high performance reflector
- available with 15°- 25°- 40°- 60° beam angle
- works with remote led driver on/off, dimmable phase cut/Dali/1-10volt

*INDICATIVE COB LED TABLE *CRI>80*

33676	5.0W	2700-3000-4000 KELVIN	350-375-400 LUMEN
33677	6.2W	2700-3000-4000 KELVIN	434-465-496 LUMEN
33678	7.0W	2700-3000-4000 KELVIN	490-525-560 LUMEN
33679	9.0W	2700-3000-4000 KELVIN	630-675-720 LUMEN
33680	11.0W	2700-3000-4000 KELVIN	770-825-880 LUMEN
33681	12.8W	2700-3000-4000 KELVIN	910-975-1040 LUMEN
33682	8.5W	2700-3000-4000 KELVIN	680-722-765 LUMEN
33683	10.5W	2700-3000-4000 KELVIN	840-892-945 LUMEN
33684	12.0W	2700-3000-4000 KELVIN	960-1020-1080 LUMEN

∅ 118mm | 107mm | 120-140mm | CE | IP23

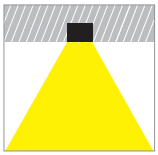

Fixed

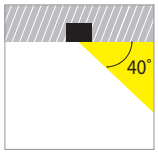

Anti-dazzle Angle

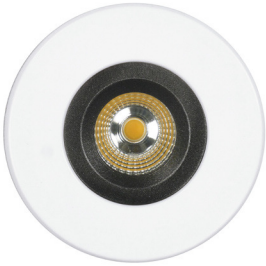

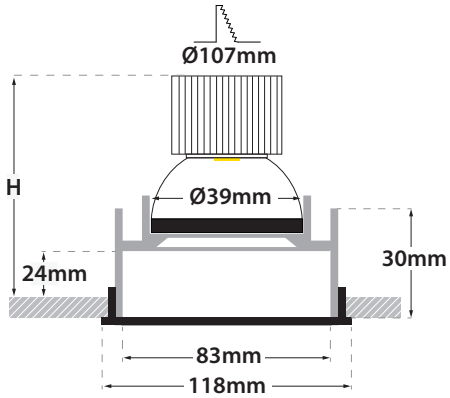

Accessories upon request

Smooth light filter 2

Honey comb louvre

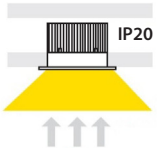

IP44-IP54-IP65

Το παραπάνω φωτιστικό προσφέρεται κατόπιν παραγγελίας με μπροστινή προστασία IP44-IP54-IP65

The above luminaire is available upon request with IP44-IP54-IP65 front protection

*Η τεχνολογία των LED είναι σε διαρκή εξέλιξη οπότε πριν παραγγείλετε, παρακαλούμε επιβεβαιώστε ποιο LED είναι διαθέσιμο
LED technology changes constantly forward, so before selecting / ordering the most suitable product for you, ask for a confirmation that this is the most updated product to our list.

warm 2700 Kelvin | warm white 3000 Kelvin | neutral white 4000 Kelvin