External Line 2 Smd Led Single

- Γραμμικό στεγανό επίτοιχο φωτιστικό led
- με μία εξόδο φωτισμού
- κατάλληλο για φωτισμό προς τα επάνω ή κάτω
- από χυτό προφίλ αλουμινίου βαρέως τύπου
- ηλεκτροστατικά βαμμένο με πολυεστερική πούδρα
- κατάλληλη για αντοχή σε εξωτερικό περιβάλλον
- με προστατευτικό υάλινο προφυλακτήρα tempered
- διάφανο πάχους 5mm
- με ενσωματωμένα High Power Led τεχνολογίας SMD
- τοποθετημένα σε γραμμική ψήκτρα
- για την καλύτερη διαχείριση της θερμοκρασίας των led
- CRI 80 | 3 SDCM
- σε θερμοκρασία χρώματος 3000K-4000K
- κατόπιν παραγγελίας και σε 2700-3500-5000-6500 Kelvin
- κατόπιν παραγγελίας και με CRI>90
- με φακό δέσμης 10°-15°-25°-35°-45°-60°
- κατόπιν παραγγελίας διατίθεται και με φακούς ελλειπτικής δέσμης
- 15°x30°, 20°x60° *
- λειτουργεί με ενσωματωμένο led driver On/off
- κατόπιν παραγγελίας διατίθεται με dimmable led driver
- phase cut/Dali/1-10v
- με ελαστικά στεγανοποίησης σιλικόνης και βίδες inox

- Linear led waterproof fitting
- wall fixed
- with 1 lighting exit
- suitable for up or down lighting
- from heavy die cast aluminum profile
- polyester powder coated
- suitable for resistance in external spaces
- with tempered glass 5mm thick transparent
- with incorporated High Power Led SMD technology
- adjusted on a linear cooling system
- for best thermal management
- CRI80 | 3 SDCM | as standard
- in 3000K-4000K color temperature
- upon request also available in2700-3500-5000-6500 Kelvin
- with lenses 10°-15°-25°-35°-45°-60°
- upon request available with elliptical beam
- 15°x30°, 20°x60° *
- works with built in led driver, on/off as standard
- upon request is available with dimmable phase cut/Dali/1-10v
- with silicon gaskets and inox screws

LED Source Power | Luminaire Flux | Standard Lumen Performance

Length 228mm

26974 5.0W | 220-240v | 3000-4000 KELVIN | 400-450 LUMEN

Length 378mm

26975 10.0W | 220-240v | 3000-4000 KELVIN | 800-900 LUMEN

82x82mm | 228-378mm | CE | IP65

*due to wide variety of available and suitable lenses for above luminaire, the included angle beams are indicative and can be considered as the most used. Upon request the beam angle of the lenses can be adjusted accordingly to your needs.

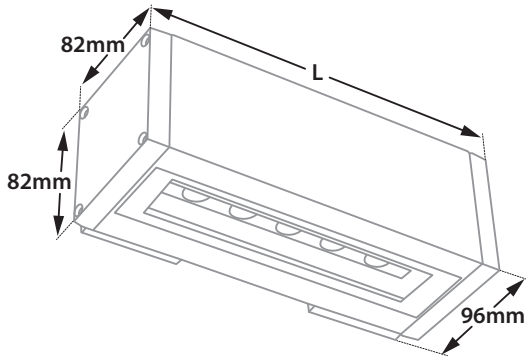

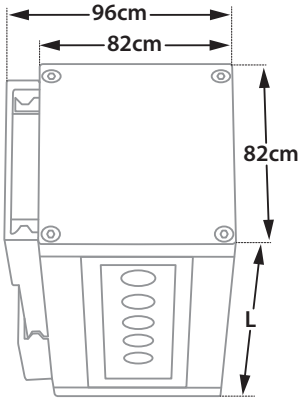

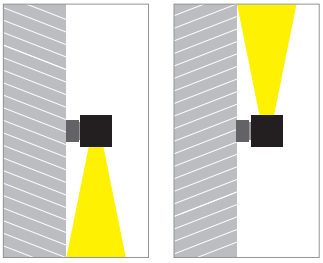

01 02 05 18 30

Βαμμένα με Πολυεστερική Ηλεκτροστατική Βαφή
Painted with Polyester Electrostatic Powder

*Η τεχνολογία των LED είναι σε διαρκή εξέλιξη οπότε πριν παραγγείλετε, παρακαλούμε επιβεβαιώστε ποιο LED είναι διαθέσιμο
LED technology changes constantly forward, so before selecting / ordering the most suitable product for you, ask for a confirmation that this is the most updated product to our list.

warm 2700 Kelvin | warm white 3000 Kelvin | neutral white 4000 Kelvin