Gemini Pin 80

- Σποτ led χωνευτό οροφής
- εσωτερικού χώρου | σταθερό
- κατασκευασμένο από χυτοπρεσαριστό αλουμίνιο
- με μικρό άνοιγμα σε μαύρο χρώμα
- ή σε άλλα χρώμα κατόπιν παραγγελίας
- με ενσωματωμένο cob led
- τοποθετημένο βαθιά μέσα στο φωτιστικό
- για μείωση της θάμβωσης
- κατάλληλο για darklight φωτισμό
- ενσωματωμένο σε ψήκτρα υψηλής απόδοσης
- για την καλύτερη διαχείριση θερμότητας του led
- CRI80-CRI90 | 3 SDCM
- 2 SDCM κατόπιν παραγγελίας | κατόπιν παραγγελίας με CRI 98
- σε θερμοκρασία χρώματος 2700-3000-4000 Kelvin
- κατόπιν παραγγελίας και σε 3500-5000-6500 Kelvin
- με ανακλαστήρα αλουμινίου ή φακό υψηλής απόδοσης
- με δέσμη 15°-30°-45°-60°
- λειτουργεί με συνοδευτικό led driver , On/off
- ή κατόπιν παραγγελίας dimmable phase cut / Dali / 1-10volt

- Recessed led spotlight
- for indoors use | fixed
- from die cast aluminum
- with small aperture in black color
- or in other finishes upon request
- and light source positioned deep
- for darklight effect and reduce of glare
- with incorporated 1 cob led source
- adjusted on a high performance heatsink
- for best thermal management
- CRI80 or CRI90 | 3SDCM as standard
- upon request available with CRI 98
- Upon request available with 2 SDCM
- in 2700-3000-4000 Kelvin
- upon request in 3500-5000-6500 Kelvin
- with high performance reflector or lens
- available with 15°-30°-45°-60° beam angle
- works with remote led driver
- on/off, dimmable phase cut/Dali/1-10volt
- works with remote led driver on/off as standard
- available upon request dimmable phase cut/Dali/1-10volt

CRI 80 | Luminaire Flux | Standard Lumen Performance

35654	7.0W	2700-3000-4000 KELVIN	460-525-550 LUMEN
35655	8.8W	2700-3000-4000 KELVIN	575-660-690 LUMEN
35656	10.7W	2700-3000-4000 KELVIN	705-805-840 LUMEN

CRI 90 | Luminaire Flux | Standard Lumen Performance

35657	7.0W	2700-3000-4000 KELVIN	390-445-468 LUMEN
35658	8.8W	2700-3000-4000 KELVIN	490-560-590 LUMEN
35659	10.7W	2700-3000-4000 KELVIN	600-680-715 LUMEN

CRI 80 | Luminaire Flux | High Lumen Performance

35660	6.0W	2700-3000-4000 KELVIN	438-500-525 LUMEN
35661	8.3W	2700-3000-4000 KELVIN	605-693-726 LUMEN
35662	10.0W	2700-3000-4000 KELVIN	730-835-875 LUMEN
35663	11.8W	2700-3000-4000 KELVIN	862-985-1032 LUMEN

CRI 90 | Luminaire Flux | High Lumen Performance

35664	6.0W	2700-3000-4000 KELVIN	370-425-445 LUMEN
35665	8.3W	2700-3000-4000 KELVIN	515-585-610 LUMEN
35666	10.0W	2700-3000-4000 KELVIN	620-710-740 LUMEN
35667	11.8W	2700-3000-4000 KELVIN	730-835-875 LUMEN

Ø 80mm | 75mm | 85mm | CE | IP23 FRONT

Accessories upon request

Smooth light filter 1 | Smooth light filter 2 | Honey comb louvre

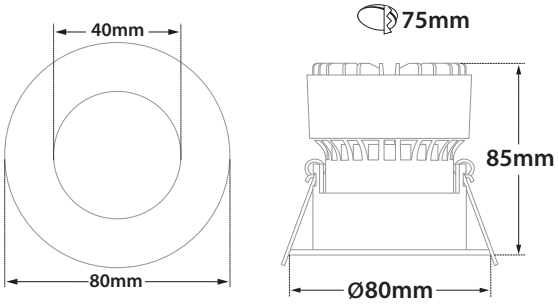

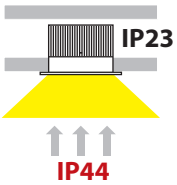

Το παραπάνω φωτιστικό προσφέρεται κατόπιν παραγγελίας με μπροστινή προστασία IP44

The above luminaire is available upon request with IP44 front protection

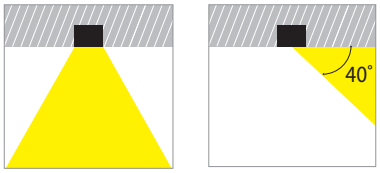

Fixed | Anti-dazzle Angle

Βαμμένα με Ηλεκτροστατική Βαφή
Painted with Electrostatic Powder

*Η τεχνολογία των LED είναι σε διαρκή εξέλιξη οπότε πριν παραγγείλετε, παρακαλούμε επιβεβαιώστε ποιο LED είναι διαθέσιμο
LED technology changes constantly forward, so before selecting / ordering the most suitable product for you, ask for a confirmation that this is the most updated product to our list.

warm 2700 Kelvin | warm white 3000 Kelvin | neutral white 4000 Kelvin