Tube Indoor Ceiling 1 Focus

LED VERSION

- Προβολέας led εσωτερικού χώρου
- κατάλληλος για τοποθέτηση σε οροφή
- χυτός αλουμινίου
- ηλεκτροστατικά βαμμένος
- με υάλινο προφυλακτήρα tempered διάφανο
- ή ματ/οπάλ κατόπιν παραγγελίας
- με ενσωματωμένο 1 cob led ισχύος
- τοποθετημένο σε ψήκτρα υψηλής απόδοσης
- για την καλύτερη διαχείριση θερμότητας του led
- CRI>80 | 3 SDCM
- κατόπιν παραγγελίας με CRI>90 & CRI 98+
- σε θερμοκρασία χρώματος 2700-3000-4000 Kelvin
- κατόπιν παραγγελίας και σε 3500-5000-6000 Kelvin
- με ανακλαστήρα αλουμινίου υψηλής απόδοσης
- με δέσμη 15°-25°-40°-60°
- λειτουργεί με ενσωματωμένο led driver, on/off
- ή κατόπιν παραγγελίας dimmable phase cut / Dali / 1-10volt

- Ceiling mounted led spotlight
- for indoors use
- from die cast aluminum
- powder coated
- with tempered glass transparent
- or mat/opal upon request
- with incorporated 1 cob led source
- adjusted on a high performance heatsink
- for best thermal management of led source
- CRI>80 | 3 SDCM
- upon request available with CRI>90 & CRI 98+
- in 2700-3000-4000 Kelvin
- upon request in 3500-5000-6500 Kelvin
- with high performance aluminum reflector
- available with 15°-25°-40°-60° beam angle
- works with built in led driver
- on/off as standard
- upon request dimmable phase cut/Dali/1-10volt

NET LUMEN OUTPUT FROM THE LUMINAIRE

25121	12.0W | 220-240v | 2700-3000-4000 KELVIN | 1215-1245-1300 LUMEN	
25122	14.0W | 220-240v | 2700-3000-4000 KELVIN | 1375-1410-1475 LUMEN	
25123	15.5W | 220-240v | 2700-3000-4000 KELVIN | 1530-1570-1640 LUMEN	
25124	17.5W | 220-240v | 2700-3000-4000 KELVIN | 1685-1730-1800 LUMEN	

GLASS (4mm) CE IP20

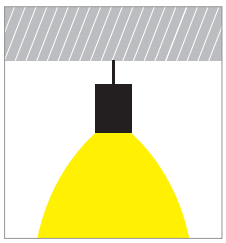

Κατόπιν παραγγελίας το φωτιστικό προσφέρεται με κιτ ανάρτησης για κρεμαστή τοποθέτηση

Upon request luminaire is offered with suspension kit for pendant installation

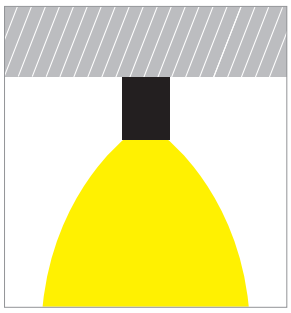

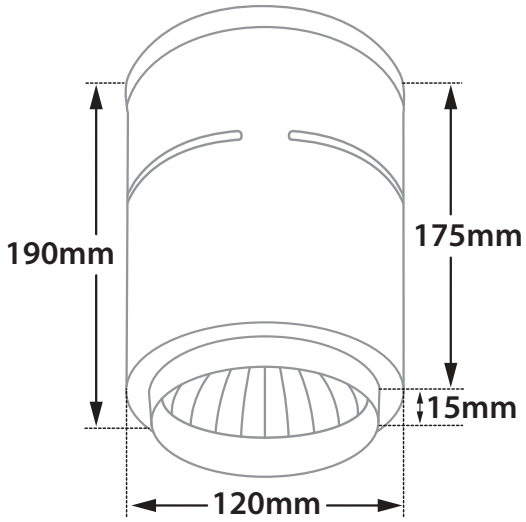

Βαμμένα με Ηλεκτροστατική Βαφή
Painted with Electrostatic Powder