Matrix Cob Led 1 Wall

- Προβολέας led στεγανός
- αλουμινίου βαρέως τύπου
- κατάλληλος για επίτοιχη τοποθέτηση
- ηλεκτροστατικά βαμμένος με πολυεστερική πούδρα
- κατάλληλη για εξωτερικούς χώρους
- με υάλινο προφυλακτήρα tempered
- πάχους 10mm διάφανο
- κινητός οριζοντίως και καθέτως
- μέσω κλείδωσης αλουμινίου βαρέως τύπου
- με ενσωματωμένο 1 cob led
- τοποθετημένο σε ψήκτρα υψηλής απόδοσης
- για την καλύτερη διαχείριση της θερμότητας του led
- CRI>80 | 3 SDCM
- σε θερμοκρασία χρώματος 2700-3000-4000 Kelvin
- κατόπιν παραγγελίας και σε 3500-5000-6500 Kelvin
- κατόπιν παραγγελίας με CRI90
- με ανακλαστήρα αλουμινίου υψηλής απόδοσης
- με δέσμη 15°-25°-40°-60°
- λειτουργεί με ενσωματωμένο led driver on/off
- κατόπιν παραγγελίας με led driver dimmable
- phase cut/1-10v/Dali
- με ελαστικά στεγανοποίησης από σιλικόνη
- με βίδες inox
- με ελαστικό στιπιοθλίπτη IP67

- Waterproof led projector
- for outdoors use
- suitable for placement onto the wall
- from heavy duty die cast aluminum
- polyester powder coated
- suitable for resistance in external areas
- adjustable vertically and horizontally
- with heavy duty aluminum joint
- with protective tempered stepped glass transparent 10mm thick
- with incorporated 1cob led source
- adjusted on a high performance heatsink
- for best thermal management of led source
- CRI>80 | 3 SDCM as standard
- in 2700-3000-4000 Kelvin
- upon request in 3500-5000Kelvin
- upon request with CRI90
- with high performance aluminum reflector
- available with 15°-25°-40°-60° beam
- works with built in led driver
- on/off as standard
- upon request dimmable phase cut/1-10v/Dali
- with silicon gaskets and inox screws
- with IP67 rubber cable gland
- upon request available with pre-fitted 1m neoprene cable

Accessories upon request

Smooth light filter 1 | Smooth light filter 2 | Honey comb louvre

CRI 80 | Led source power & Average Luminaire Flux

Indicative Flux list | Final lumen output depends from the selection of the angle beam

36193 8.5W | 220-240v | 2700-3000-4000 KELVIN | 725-765-800 LUMEN

GLASS (10mm) CE IP65

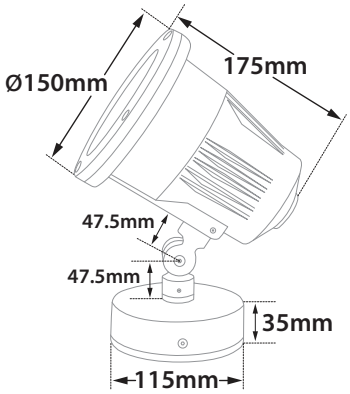

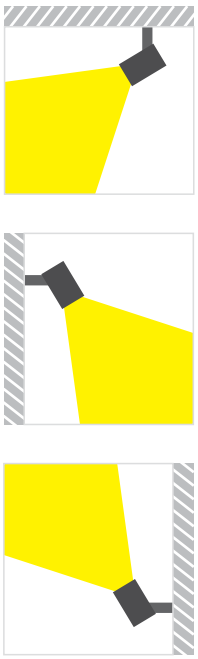

Βαμμένα με Πολυεστερική Ηλεκτροστατική Βαφή
Painted with Polyester Electrostatic Powder

*Η τεχνολογία των LED είναι σε διαρκή εξέλιξη οπότε πριν παραγγείλετε, παρακαλούμε επιβεβαιώστε ποιο LED είναι διαθέσιμο
LED technology changes constantly forward, so before selecting / ordering the most suitable product for you, ask for a confirmation that this is the most updated product to our list.

warm 2700 Kelvin | warm white 3000 Kelvin | neutral white 4000 Kelvin